Comparatori di precisione

Risoluzione 0,01 mm / Quadrante Ø 40 mm

Particolarmente robusti, i comparatori di precisione sono indispensabili in officina.

- Movimento di misura regolare, parzialmente montato su rubini.
- Cassa interamente metallica.
- Protezione ottimale del movimento contro gli urti.
- Swiss Made.

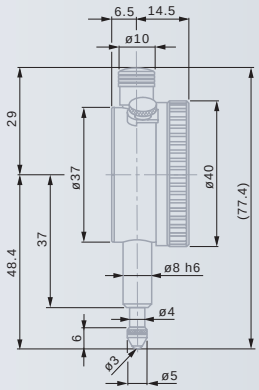

✓

EN ISO 463 Norma del costruttore

0,01 mm

2,2 mm

Quadrante girevole

Cassa metallica. Gambo di fissaggio ed asta di misura in acciaio inossidabile temprato.

Indicatori di tolleranza regolabili. Filettatura M2,5 per il contatto di misura.

Contatto di misura a sfera Ø 3 mm, già montato

Scatola in cartone

Numero di identificazione

Rapporto di controllo con dichiarazione di conformità

	mm	mm	mm			mm	
Modello COMPAC							
353	0,01	5	5,4	●	–	0,5	0 ÷ 25 ÷ 50
Modello COMPAC IP54, protetto contro la penetrazione di liquidi							
353E	0,01	5	5,4	●	–	0,5	0 ÷ 25 ÷ 50
Modello COMPAC a corsa ridotta							
353S	0,01	±0,2	3,3	●	–	0,5	20 ÷ 0 ÷ 20

Errori massimi ammessi per una caratteristica metrologica (MPE/MPL)

		± 0,2 mm	5 mm
	Campo di errore di indicazione	7 µm	12 µm
	Campo di errore di indicazione di un campo di misura parziale di 0,10 mm	5 µm	6 µm
	Campo di errore di indicazione totale	9 µm	14 µm
	Ripetibilità limite	3 µm	3 µm
	Isteresi max.	3 µm	3 µm
	Forza di misura – Modello IP54	≤ 1,4 N –	≤ 1,4 N ≤ 2 N

Comparatori di precisione

Risoluzione 0,01 mm / Quadrante Ø 58 mm

✓
EN ISO 463 Norma del costruttore
0,01 mm
1,5 mm
Quadrante girevole. Con o senza bloccaggio.
Cassa metallica. Gambo di fissaggio ed asta di misura in acciaio inossidabile temprato.
Indicatori di tolleranza regolabili. Filettatura M2,5 per il contatto di misura.
Contatto di misura a sfera Ø 3 mm, già montato
Scatola in cartone
Numero di identificazione
Rapporto di controllo con dichiarazione di conformità

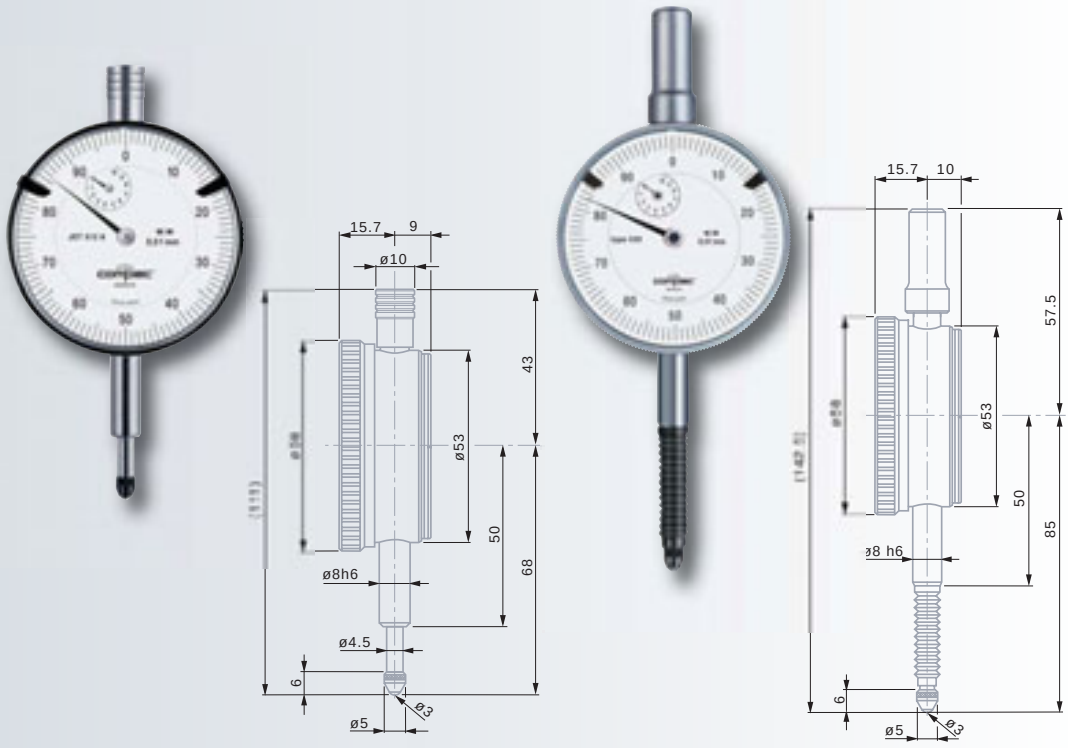

№	mm	mm	mm			mm	
Modelli COMPAC							
512K	0,01	10	10,5	–	–	1	0 ÷ 50 ÷ 100
532	0,01	10	10,5	●	–	1	0 ÷ 50 ÷ 100
Modello COMPAC IP54, protetto contro la penetrazione di liquidi							
532E	0,01	10	10,5	●	–	1	0 ÷ 50 ÷ 100
Modelli COMPAC a corsa ridotta							
532S	0,01	± 0,4	4	●	●	1,27	40 ÷ 0 ÷ 40
533S	0,01	± 0,5	4	●	–	1,27	50 ÷ 0 ÷ 50

Errori massimi ammessi per una caratteristica metrologica (MPE/MPL)

	±0,4 / ±0,5 mm	10 mm
Campo di errore di indicazione	7 µm	15 µm
Campo di errore di indicazione di un campo di misura parziale di 0,10 mm	5 µm	8 µm
Campo di errore di indicazione totale	9 µm	17 µm
Ripetibilità limite	3 µm	3 µm
Isteresi max.	3 µm	3 µm
Forza di misura	≤1 N	≤1,5 N
– Modello IP54	–	≤2,2 N

Comparatori di precisione a corsa lunga

Risoluzione 0,01 mm / Quadrante Ø 58 mm

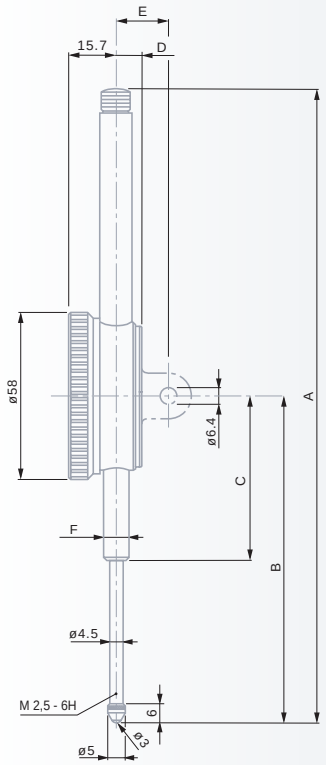

mm	30 mm	50 mm	100 mm
A	148	228	390
B	88	117,2	211,6
C	50	60	103,6
D	10	9	9
E	20	19	19
F	Ø 8h6	Ø 8h6	Ø 8h6

		mm	mm	mm			mm	
Modelli COMPAC								
712		0,01	30	30,5	●	–	1	0 ÷ 50 ÷ 100
722		0,01	50	50,5	●	–	1	0 ÷ 50 ÷ 100
732		0,01	100	100,5	●	–	1	0 ÷ 50 ÷ 100
Modello MERCER								
01416039	**252-1**	0,01	30	30,5	●	●	1	0 ÷ 50 ÷ 100

Errori massimi ammessi per una caratteristica metrologica (MPE/MPL)

		30 mm	50 mm	100 mm
	Campo di errore di indicazione	20 µm	25 µm	30 µm
	Campo di errore di indicazione totale	25 µm	30 µm	35 µm
	Ripetibilità limite	3 µm	3 µm	3 µm
	Isteresi max.	5 µm	5 µm	8 µm
	Forza di misura	≤ 2,2 N	≤ 2,5 N	≤ 3,2 N

✓
EN ISO 463 Norma del costruttore
0,01 mm
1,5 mm
Quadrante girevole. Con o senza bloccaggio.
Cassa metallica. Gambo di fissaggio ed asta di misura in acciaio inossidabile temprato.
Indicatori di tolleranza regolabili. Filettatura M2,5 per il contatto di misura.
Contatto di misura a sfera Ø 3 mm, già montato
Scatola in cartone
Numero di identificazione
Rapporto di controllo con dichiarazione di conformità

✓

EN ISO 463
Norma del costruttore

0,01 mm

2,2 mm

Quadrante girevole. Con o senza bloccaggio.

Cassa metallica. Gambo di fissaggio ed asta di misura in acciaio inossidabile temprato.

Filettatura M2,5 per il contatto di misura

Contatto di misura a sfera Ø 3 mm, già montato

Scatola in cartone

Numero di identificazione

Rapporto di controllo con dichiarazione di conformità

Comparatori di precisione

Risoluzione 0,01 mm / Quadrante Ø 82 mm

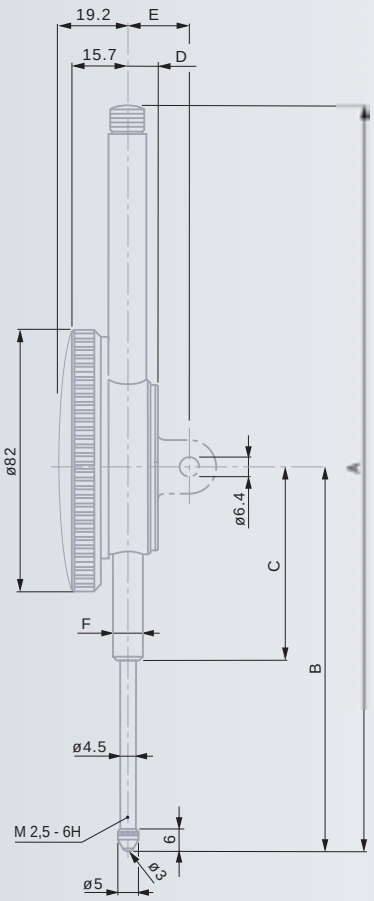

mm	30 mm	50 mm	100 mm
A	158	228	390
B	98	117,2	211,6
C	60	60	103,6
D	10	9	9
E	20	19	19
F	Ø 8h6	Ø 8h6	Ø 8h6

	mm	mm	mm			mm	
Modelli COMPAC a corsa lunga							
712G	0,01	30	30,5	●	–	1	0 ÷ 50 ÷ 100
722G	0,01	50	50,5	●	–	1	0 ÷ 50 ÷ 100
732G	0,01	100	100,5	●	–	1	0 ÷ 50 ÷ 100
732GB	0,01	100	100,5	●	●	1	0 ÷ 50 ÷ 100

Errori massimi ammessi per una caratteristica metrologica (MPE/MPL)

	30 mm	50 mm	100 mm
Campo di errore di indicazione	20 µm	25 µm	30 µm
Campo di errore di indicazione totale	25 µm	30 µm	35 µm
Ripetibilità limite	3 µm	3 µm	3 µm
Isteresi max.	5 µm	5 µm	8 µm
Forza di misura	≤ 2,2 N	≤ 2,5 N	≤ 3,2 N

Comparatori di precisione

Risoluzione 0,002 mm / Quadrante Ø 40 mm

✓

EN ISO 463
Norma del costruttore

0,002 mm

1,1 mm

Quadrante girevole

Cassa metallica. Gambo di fissaggio ed asta di misura in acciaio inossidabile temprato.

Indicatori di tolleranza regolabili. Filettatura M2,5 per il contatto di misura.

Contatto di misura a sfera Ø 3 mm, già montato

Scatola in cartone

Numero di identificazione

Rapporto di controllo con dichiarazione di conformità

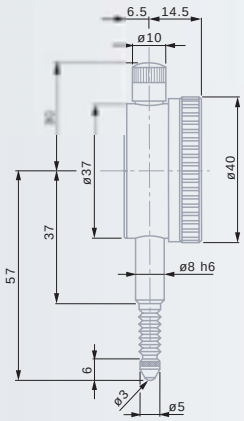

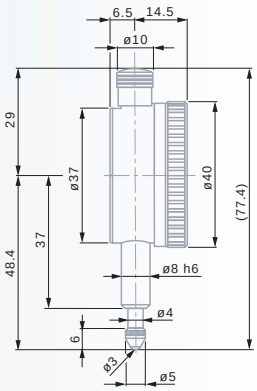

№	mm	mm	mm			mm	
Modello COMPAC							
355	0,002	3	3,3	●	–	0,2	0 ÷ 10 ÷ 20
Modello COMPAC IP54, protetto contro la penetrazione di liquidi							
355E	0,002	3	3,3	●	–	0,2	0 ÷ 10 ÷ 20
Modello COMPAC a corsa ridotta							
365S	0,002	±0,08	1,5	●	–	0,2	8 ÷ 0 ÷ 8

Errori massimi ammessi per una caratteristica metrologica (MPE/MPL)

	±0,08 mm	3 mm
Campo di errore di indicazione	2 µm	10 µm
Campo di errore di indicazione di un campo di misura parziale di 0,10 mm	2 µm	6 µm
Campo di errore di indicazione totale	4 µm	12 µm
Ripetibilità limite	1 µm	1,5 µm
Isteresi max.	1 µm	2 µm
Forza di misura – Modello IP54	≤ 1,4 N –	≤ 1,4 N ≤ 1,7 N

Comparatori di precisione

Risoluzione 0,002 mm / Quadrante Ø 58 mm

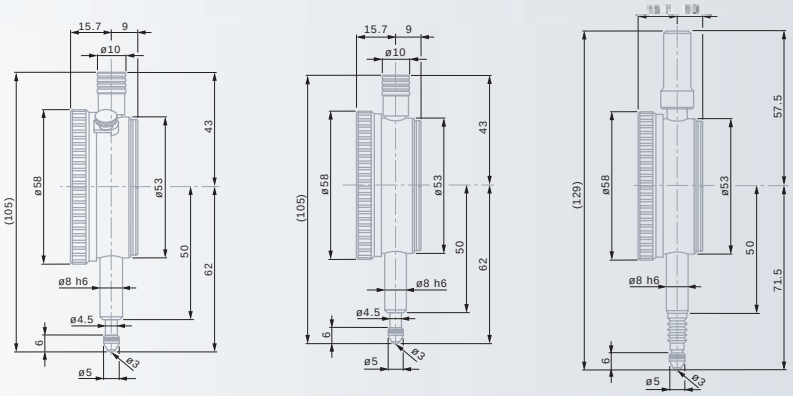

		mm	mm	mm			mm	
Modelli MERCER								
01416034	**253-1**	0,002	5	5,3	–	●	0,2	0 ÷ 10 ÷ 0
01416035	**254-1**	0,002	5	5,3	–	●	0,2	0 ÷ 10 ÷ 20
Modello COMPAC								
555		0,002	5	5,3	●	–	0,2	0 ÷ 10 ÷ 20
Modello COMPAC IP54, protetto contro la penetrazione di liquidi								
555E		0,002	5	5,3	●	–	0,2	0 ÷ 10 ÷ 20
Modello COMPAC a corsa ridotta								
565S		0,002	±0,08	3,3	●	–	0,2	8 ÷ 0 ÷ 8

Errori massimi ammessi per una caratteristica metrologica (MPE/MPL)

		±0,08 mm	5 mm
	Campo di errore di indicazione	4 µm	12 µm
	Campo di errore di indicazione totale	4 µm	14 µm
	Ripetibilità limite	1 µm	2 µm
	Isteresi max.	1 µm	2 µm
	Forza di misura	≤ 1,5 N	≤ 1,5 N
	– Modello IP54	–	≤ 1,7 N

✓

EN ISO 463 Norma del costruttore

0,002 mm

1,5 mm

Quadrante girevole. Con o senza bloccaggio.

Cassa metallica. Gambo di fissaggio ed asta di misura in acciaio inossidabile temprato.

Indicatori di tolleranza regolabili. Filettatura M2,5 per il contatto di misura.

Contatto di misura a sfera Ø 3 mm, già montato

Scatola in cartone

Numero di identificazione

Rapporto di controllo con dichiarazione di conformità

✓

EN ISO 463
Norma del costruttore

0,001 mm

1,1 mm

Quadrante girevole. Con o senza bloccaggio.

Cassa metallica. Gambo di fissaggio ed asta di misura in acciaio inossidabile temprato.

Dispositivo antiurto efficace nelle 2 direzioni

Indicatori di tolleranza regolabili. Filettatura M2,5 per il contatto di misura.

Contatto di misura a sfera Ø 3 mm, già montato

Scatola in cartone

Numero di identificazione

Rapporto di controllo con dichiarazione di conformità

Comparatori di precisione

Risoluzione 0,001 mm / Quadrante Ø 40 mm

Nº		mm	mm	mm			mm	
Modelli TESA								
01410010	**YR**	0,001	1	1,5	●	●	0,1	0 ÷ 50 ÷ 100
01410011	**YR**	0,001	1	1,5	●	●	0,1	0 ÷ 50 ÷ 0
01412510	**YE**	0,001	1	1,5	●	–	0,1	0 ÷ 50 ÷ 100
Modelli TESA IP54, protetti contro la penetrazione di liquidi								
01410120	**YR**	0,001	1	1,5	●	–	0,1	0 ÷ 50 ÷ 100
01410121	**YR**	0,001	1	1,5	●	–	0,1	0 ÷ 50 ÷ 0
01412710	**YE**	0,001	1	1,5	●	–	0,1	0 ÷ 50 ÷ 100
Modello COMPAC								
367		0,001	1	1,5	●	–	0,1	0 ÷ 5 ÷ 10
Modello COMPAC IP54, protetto contro la penetrazione di liquidi								
367E		0,001	1	1,5	●	–	0,1	0 ÷ 5 ÷ 10
Modello COMPAC a corsa ridotta								
367S		0,001	±0,04	1,5	●	–	0,1	4 ÷ 0 ÷ 4

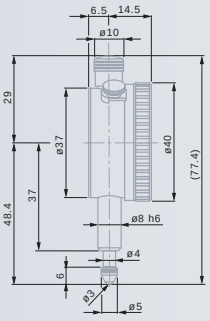

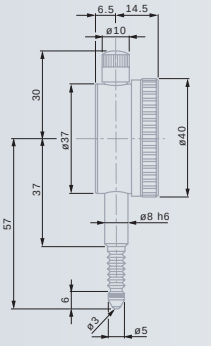

Errori massimi ammessi per una caratteristica metrologica (MPE/MPL)

		±0,04 mm	1 mm
	Campo di errore di indicazione	2 µm	4 µm
	Campo di errore di indicazione di un campo di misura parziale di 0,10 mm	2 µm	4 µm
	Campo di errore di indicazione totale	4 µm	5 µm
	Ripetibilità limite	1 µm	1 µm
	Isteresi max.	1 µm	1 µm
	Forza di misura	≤ 1,4 N	≤ 1,7 N
	– Modelli IP54	–	≤ 2 N

Comparatori di precisione

Risoluzione 0,001 mm / Quadrante Ø 58 mm

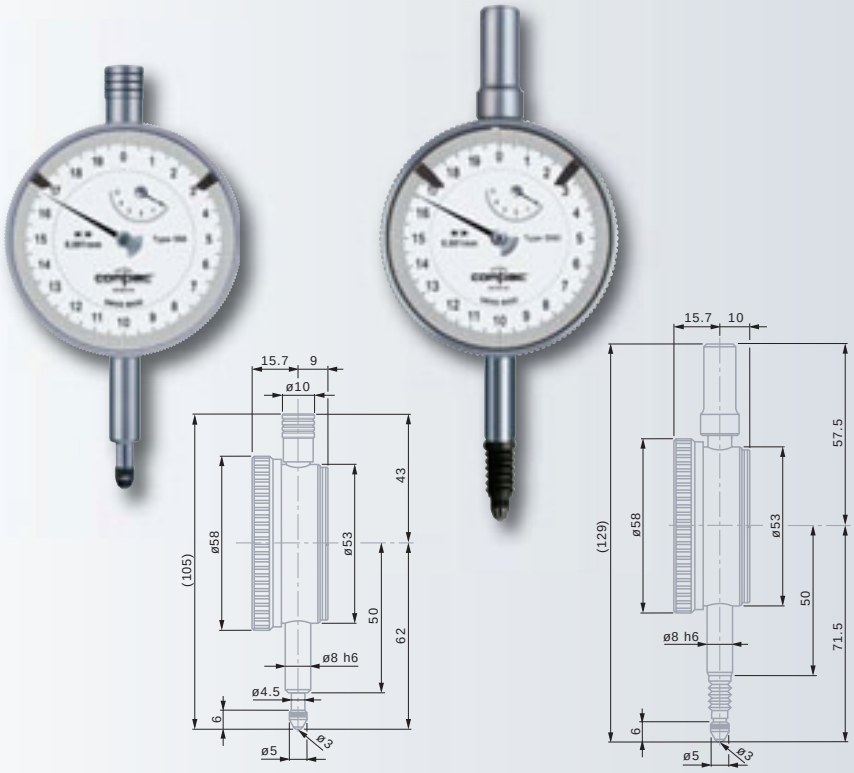

- ✓
- EN ISO 463 Norma del costruttore
- 0,001 mm
- 1,5 mm
- Quadrante girevole
- Cassa metallica. Gambo di fissaggio ed asta di misura in acciaio inossidabile temprato.
- Indicatori di tolleranza regolabili. Filettatura M2,5 per il contatto di misura.
- Contatto di misura a sfera Ø 3 mm, già montato
- Scatola in cartone
- Numero di identificazione
- Rapporto di controllo con dichiarazione di conformità

	mm	mm	mm			mm	
Modelli COMPAC							
556	0,001	5	5,3	●	–	0,2	0 ÷ 10 ÷ 20
567	0,001	1	3,3	●	–	0,1	0 ÷ 5 ÷ 10
Modelli COMPAC IP54, protetti contro la penetrazione di liquidi							
556E	0,001	5	5,3	●	–	0,2	0 ÷ 10 ÷ 20
567E	0,001	1	3,3	●	–	0,1	0 ÷ 5 ÷ 10

Errori massimi ammessi per una caratteristica metrologica (MPE/MPL)

	1 mm	5 mm
Campo di errore di indicazione	4 µm	12 µm
Campo di errore di indicazione totale	5 µm	14 µm
Ripetibilità limite	1 µm	2 µm
Isteresi max.	1 µm	2 µm
Forza di misura – Modelli IP54	≤1,5 N ≤1,7 N	≤1,5 N ≤1,7 N

Comparatori di precisione

Risoluzione 0,001 mm / Quadrante Ø 82 mm

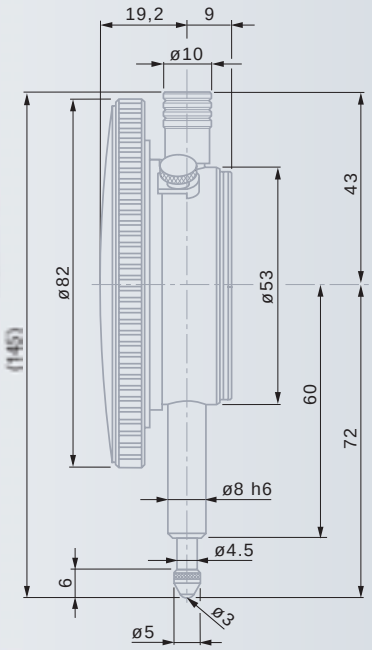

✓ EN ISO 463 Norma del costruttore

0,001 mm

2,3 mm

Quadrante girevole. Con o senza bloccaggio.

Cassa metallica. Gambo di fissaggio ed asta di misura in acciaio inossidabile temprato.

Dispositivo antiurto efficace nelle 2 direzioni

Indicatori di tolleranza regolabili. Filettatura M2,5 per il contatto di misura.

Contatto di misura a sfera Ø 3 mm, già montato

Scatola in cartone

Numero di identificazione

Rapporto di controllo con dichiarazione di conformità

		mm	mm	mm			mm	
Modelli TESA								
01410810	**YR**	0,001	1	3,3	●	●	0,1	0 ÷ 50 ÷ 100
01410811	**YR**	0,001	1	3,3	●	●	0,1	0 ÷ 50 ÷ 0
Modello COMPAC								
556G		0,001	5	5,3	●	–	0,2	0 ÷ 10 ÷ 20

Errori massimi ammessi per una caratteristica metrologica (MPE/MPL)

		1 mm	5 mm
	Campo di errore di indicazione	4 µm	12 µm
	Campo di errore di indicazione di un campo di misura parziale di 0,10 mm	4 µm	–
	Campo di errore di indicazione totale	5 µm	14 µm
	Ripetibilità limite	1 µm	2 µm
	Isteresi max.	1 µm	2 µm
	Forza di misura	≤ 1,7 N	≤ 1,5 N

Comparatori di precisione

Risoluzione 0.0005 inch / Quadrante Ø 40 e 58 mm

✓ Norma del costruttore

0.0005 in

3,1 mm

Quadrante girevole. Con o senza bloccaggio.

Cassa metallica. Gambo di fissaggio ed asta di misura in acciaio inossidabile temprato.

Indicatori di tolleranza regolabili. Filettatura M2,5 per il contatto di misura.

Contatto di misura a sfera Ø 3 mm, già montato

Scatola in cartone

Numero di identificazione

Rapporto di controllo con dichiarazione di conformità

№	=	Ø							
		mm	in	in	in			in	
Modelli MERCER									
01426012	***183-1***	40	*0.0005*	*0.200*	*0.212*	●	●	*0.05*	*0 ÷ 25 ÷ 0*
01426013	***184-1***	40	*0.0005*	*0.200*	*0.212*	●	●	*0.05*	*0 ÷ 25 ÷ 50*
01426020	***212-1***	58	*0.0005*	*0.400*	*0.420*	–	●	*0.05*	*0 ÷ 25 ÷ 0*
01426021	***213-1***	58	*0.0005*	*0.400*	*0.420*	–	●	*0.05*	*0 ÷ 25 ÷ 50*
01426032	***217-1***	58	*0.0005*	*1*	*1.2*	●	●	*0.05*	*0 ÷ 25 ÷ 50*
Modello COMPAC									
354A		40	*0.0005*	*0.200*	*0.212*	●	–	*0.02*	*0 ÷ 10 ÷ 20*
Modello COMPAC IP54, protetto contro la penetrazione di liquidi									
354AE		40	*0.0005*	*0.200*	*0.212*	●	–	*0.02*	*0 ÷ 10 ÷ 20*

Errori massimi ammessi per una caratteristica metrologica (MPE/MPL)

		0.2 in	0.4 in	1 in
	Campo di errore di indicazione	*0.0005 in*	*0.0006 in*	*0.0008 in*
	Campo di errore di indicazione totale	*0.0006 in*	*0.0007 in*	*0.001 in*
	Ripetibilità limite	*0.00015 in*	*0.0002 in*	*0.0015 in*
	Isteresi max.	*0.00015 in*	*0.0002 in*	*0.0002 in*
	Forza di misura – Modello IP54	≤ 1,4 N ≤ 1,7 N	≤ 1,4 N –	≤ 2,2 N –

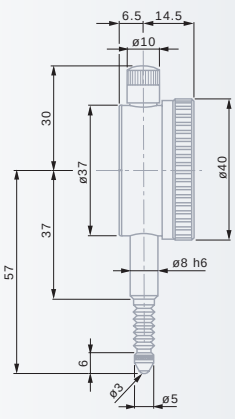

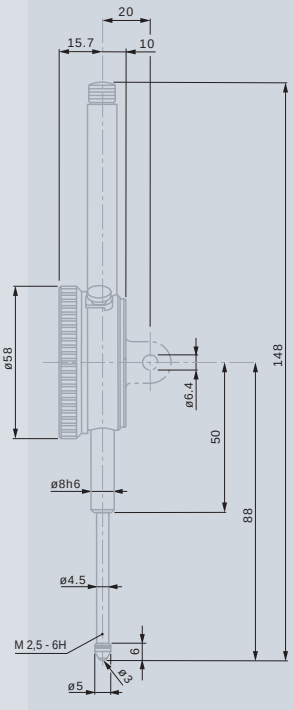

Comparatori con asta di misura dorsale

Risoluzione 0,01 o 0,002 mm / Quadrante Ø 40 mm

✓

EN ISO 463
Norma del costruttore

Quadrante girevole

Cassa metallica. Gambo di fissaggio ed asta di misura in acciaio inossidabile temprato e rettificato.

Con dispositivo antiurto

Indicatori di tolleranza regolabili. Filettatura M2,5 per il contatto di misura. Gambo di fissaggio Ø 8h6 e 25h6

Contatto di misura a sfera Ø 3 mm, in acciaio, già montato

Scatola in cartone

Numero di identificazione

Rapporto di controllo con dichiarazione di conformità

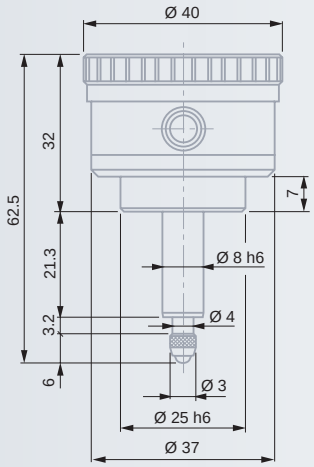

Nº									
	mm	mm	mm	mm		µm	µm	µm	N
Modelli COMPAC									
CP 352	0,01	3	3,2	1	0 ÷ 50 ÷ 100	14	3	3	0,9
CP 353	0,01	3	3,2	0,5	0 ÷ 25 ÷ 50	14	3	3	0,9
CP 355	0,002	3	3,2	0,2	0 ÷ 10 ÷ 20	14	2	2,5	0,9
Modelli COMPAC a corsa ridotta									
CP 352S	0,01	±0,4	3,2	(1)	40 ÷ 0 ÷ 40	9	3	3	0,9
CP 355S	0,002	±0,08	3,2	(0,2)	8 ÷ 0 ÷ 8	9	2	2,5	0,9

S: Campo d'indicazione ridotto, lettura ripartita.
La lancetta fa meno di un giro del quadrante, eliminando così qualsiasi errore di lettura dovuto al contatore di giri.

✓

DIN 2270
e norma del
costruttore

Quadrante girevole

Sistema a leva
con frizione per
evitare il rischio
di sovraccarichi

Tasti a sfera
in metallo duro

Forniti in cofanetto
in materiale
sintetico con:
1 tasto di misura Ø 2 mm
1 asta di fissaggio rigida
Ø 4 mm, L = 15 mm,
N° 01840109
1 asta di fissaggio rigida
Ø 8 mm, L = 15 mm,
N° 01840107
(tranne per la famiglia 220)

Numero di
identificazione

Rapporto di
controllo con
dichiarazione
di conformità

Comparatori a leva COMPAC

Strumenti indispensabili per l'officina ed il laboratorio di misura – Si prestano in modo ideale a misure comparative, ad esempio su un piano in granito – Rilevano errori di forma e posizione, specialmente le oscillazioni assiali e radiali.

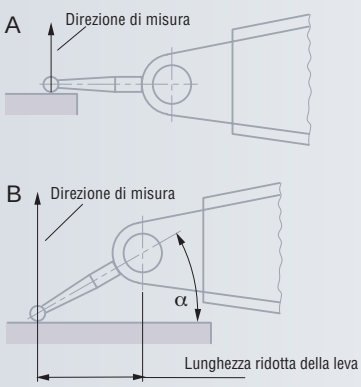

Caratteristiche tecniche

- Corsa di misura lunga, fino a 3 mm.
- Misure bidirezionali, senza leva di inversione.
- Stessa rotazione oraria delle lancette in entrambe le direzioni di misura.
- Tasto di misura orientabile su 180°.
- Movimento principale su cuscinetti obliqui, ad allineamento automatico, di grandi dimensioni.
- Attacco a coda di rondine lavorato direttamente nel corpo dello strumento.
- Cassa e quadrante cromati opachi.
- Quadrante girevole.
- Insensibili ai campi magnetici prodotti solitamente nella meccanica di precisione.

Note sull'utilizzo dei comparatori a leva COMPAC

Se la posizione del tasto è parallela alla superficie del pezzo da misurare (Fig. A), il rapporto della leva 1:1 è corretto. Il valore letto non richiede quindi nessuna correzione. Se la posizione del tasto non è parallela (angolo α della Fig. B), la lunghezza effettiva della leva cambia ed i valori letti devono pertanto essere corretti.
A tal proposito, consultare il manuale d'istruzioni.

Serie COMPAC 210, tipo standard

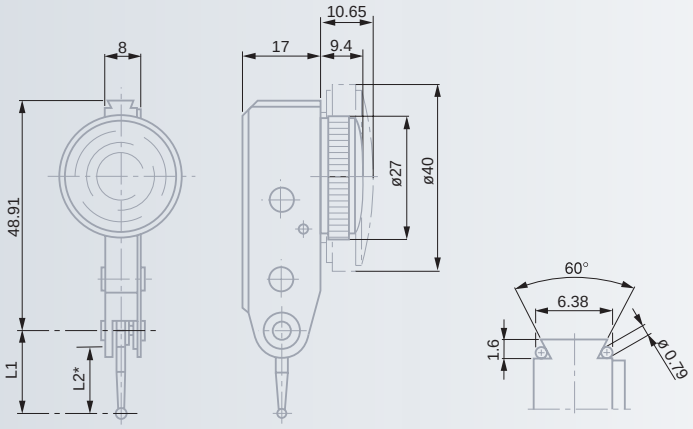

*L2 vedere tabella a pagina G-15

Modelli metrici

	mm	Corsa totale mm	Corsa/ giro mm	Ø mm		Tasto di misura L1 mm	µm	µm	µm	N
213	0,01	1,5	0,5	27	0÷25÷ 50	18	13	3	3	≤ 0,35
213G	0,01	1,5	0,5	40	0÷25÷ 50	18	13	3	3	≤ 0,35
212L	0,01	3	1	27	0÷50÷100	36	26	3	6	≤ 0,20
212GL	0,01	3	1	40	0÷50÷100	36	26	3	6	≤ 0,20
215	0,002	0,6	0,1	27	0÷ 5÷ 10	18	13	1,5	2,5	≤ 0,30
215G	0,002	0,6	0,1	40	0÷ 5÷ 10	18	13	1,5	2,5	≤ 0,30
215GL	0,002	1,2	0,2	40	0÷10÷ 20	36	26	1,5	5	≤ 0,20
216G	0,001	0,6	0,1	40	0÷ 5÷ 10	18	13	1,5	2,5	≤ 0,30

Modelli in pollici

		Corsa totale	Corsa/ giro			Tasto di misura				
	in	in	in	Ø in		L 1 in	in	in	in	N
214A	0.0005	0.06	0.02	1.063	0÷10÷20	0.72	0.0005	0.00015	0.00015	≤ 0,35
214GA	0.0005	0.06	0.02	1.575	0÷10÷20	0.72	0.0005	0.00015	0.00015	≤ 0,35
213LA	0.0005	0.12	0.04	1.063	0÷20÷40	1.44	0.001	0.00015	0.00025	≤ 0,20
213GLA	0.0005	0.12	0.04	1.575	0÷20÷40	1.44	0.001	0.00015	0.00025	≤ 0,20
215A	0.0001	0.024	0.004	1.063	0÷20÷40	0.72	0.00005	0.00005	0.0001	≤ 0,30
215GA	0.0001	0.024	0.004	1.575	0÷20÷40	0.72	0.00005	0.00005	0.0001	≤ 0,30

Serie COMPAC 220, tipo perpendicolare

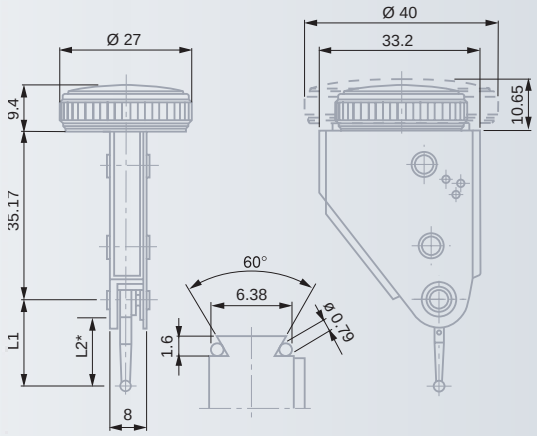

*L2 vedere tabella a pagina G-15

Modelli metrici

		Corsa totale	Corsa/ giro			Tasto di misura				
	mm	mm	mm	Ø mm		L1 mm	µm	µm	µm	N
223	0,01	1,5	0,5	27	0÷25÷ 50	18	13	3	3	≤ 0,35
223G	0,01	1,5	0,5	40	0÷25÷ 50	18	13	3	3	≤ 0,35
222L	0,01	3	1	27	0÷50÷100	36	26	3	6	≤ 0,20
222GL	0,01	3	1	40	0÷50÷100	36	26	3	6	≤ 0,20
225	0,002	0,6	0,1	27	0÷ 5÷ 10	18	13	1,5	2,5	≤ 0,30
225G	0,002	0,6	0,1	40	0÷ 5÷ 10	18	13	1,5	2,5	≤ 0,30

Modelli in pollici

		Corsa totale	Corsa/ giro			Tasto di misura				
	in	in	in	Ø in		L1 in	in	in	in	N
224A	0.0005	0.06	0.02	1.063	0÷10÷20	0.72	0.0005	0.00015	0.00015	≤ 0,35
224GA	0.0005	0.06	0.02	1.575	0÷10÷20	0.72	0.0005	0.00015	0.00015	≤ 0,35
223GLA	0.0005	0.12	0.04	1.575	0÷20÷40	1.44	0.001	0.00015	0.00025	≤ 0,20
225GA	0.0001	0.024	0.004	1.575	0÷20÷40	0.72	0.0005	0.00005	0.0001	≤ 0,30

Serie COMPAC 230, tipo parallelo

- ✓
- DIN 2270 e norma del costruttore
- Quadrante girevole
- Sistema a leva con frizione per evitare il rischio di sovraccarichi
- Tasti a sfera in metallo duro
- Forniti in cofanetto in materiale sintetico con:
  1 tasto di misura Ø 2 mm
  1 asta di fissaggio rigida Ø 8 mm, L = 15 mm, N° 01840107
  1 asta di fissaggio rigida Ø 4 mm, L = 15 mm, N° 01840109
- Numero di identificazione
- Rapporto di controllo con dichiarazione di conformità

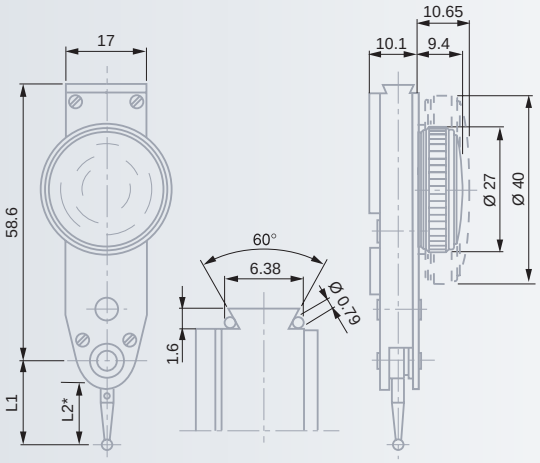

*L2 vedere tabella a pagina G-15

Modelli metrici

	mm	Corsa totale mm	Corsa/ giro mm	Ø mm		Tasto di misura L1 mm	µm	µm	µm	N
233	0,01	1,5	0,5	27	0÷25÷ 50	18	13	3	3	≤ 0,35
233G	0,01	1,5	0,5	40	0÷25÷ 50	18	13	3	3	≤ 0,35
232L	0,01	3	1	27	0÷50÷100	36	26	3	6	≤ 0,20
232GL	0,01	3	1	40	0÷50÷100	36	26	3	6	≤ 0,20
235G	0,002	0,6	0,1	40	0÷ 5÷ 10	18	13	1,5	2,5	≤ 0,30

Serie COMPAC 240, tipo a corsa ridotta

Corsa della lancetta: 1 solo giro

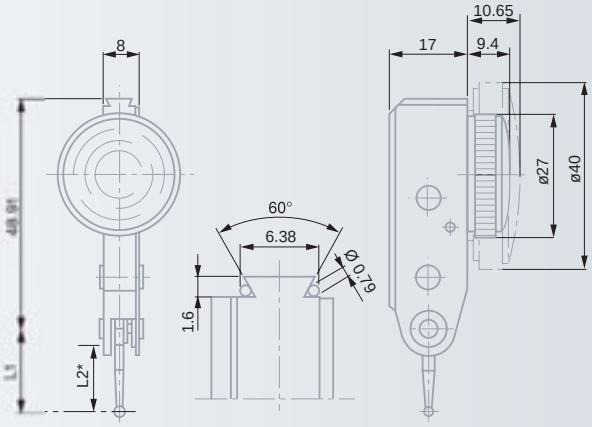

*L2 vedere tabella a pagina G-15

- ✓
- DIN 2270 e norma del costruttore
- Quadrante girevole
- Sistema a leva con frizione per evitare il rischio di sovraccarichi
- Tasti a sfera in metallo duro
- Forniti in cofanetto in materiale sintetico con:
  1 tasto di misura Ø 2 mm
  1 asta di fissaggio rigida Ø 8 mm, L = 15 mm, N° 01840107
  1 asta di fissaggio rigida Ø 4 mm, L = 15 mm, N° 01840109
- Numero di identificazione
- Rapporto di controllo con dichiarazione di conformità

Modelli metrici

N°	mm	Corsa totale mm	Ø mm		Tasto di misura L1 mm	µm	µm	µm	N
242	0,01	0,8	27	0÷40÷0	18	13	3	3	≤ 0,25
242G	0,01	0,8	40	0÷40÷0	18	13	3	3	≤ 0,25
243L	0,01	0,5	27	0÷25÷0	45	13	3	3,5	≤ 0,10
243GL	0,01	0,5	40	0÷25÷0	45	13	3	3,5	≤ 0,10
245	0,002	0,2	27	0÷10÷0	18	4	1,5	2	≤ 0,25
245G	0,002	0,2	40	0÷10÷0	18	4	1,5	2	≤ 0,25

Modelli in pollici

N°	*in*	*Corsa totale in*	*Ø in*		*Tasto di misura L1 in*	*in*	*in*	*in*	*N*
244A	*0.0005*	*0.030*	*1.063*	*0÷15÷0*	*0.6754*	*0.0005*	*0.0001*	*0.00015*	*≤ 0,25*
245A	*0.0001*	*0.008*	*1.063*	*0÷ 4÷0*	*0.7200*	*0.00015*	*0.00006*	*0.00008*	*≤ 0,25*
245GA	*0.0001*	*0.008*	*1.575*	*0÷ 4÷0*	*0.7200*	*0.00015*	*0.00006*	*0.00008*	*≤ 0,25*

✓

Acciaio inossidabile con sfere metallo duro o rubino

Filettatura di fissaggio M1,6

I tasti di misura montati in origine sui comparatori a leva Compac possono essere sostituiti da tasti con sfera di qualsiasi diametro purché di uguale lunghezza.

Tasti per comparatori a leva COMPAC

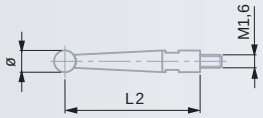

Modelli metrici

Sfera in metallo duro	Sfera in rubino	mm	L1 mm	L2 mm
01866014		0,8	18	14,26
01866003	**01866026**	2	18	14,26
01866021		3	18	14,26
01866016		0,8	36	32,26
01866004	**01866027**	2	36	32,26
01866023		3	36	32,26
01866015		0,8	45	41,26
01866006	**01866028**	2	45	41,26
01866022		3	45	41,26

Modelli in pollici

Sfera in metallo duro	mm	*L1 in*	*L2 in*
01866010	0,8	*0.6754*	*0.5278*
01866007	2	*0.6754*	*0.5278*
01866011	0,8	*0.72*	*0.5724*
01866005	2	*0.72*	*0.5724*
01866024	0,8	*1.44*	*1.2924*
01866009	2	*1.44*	*1.2924*
01866025	3	*1.44*	*1.2924*
01866008	2	*1.8*	*1.6527*

Accessori per comparatori a leva COMPAC

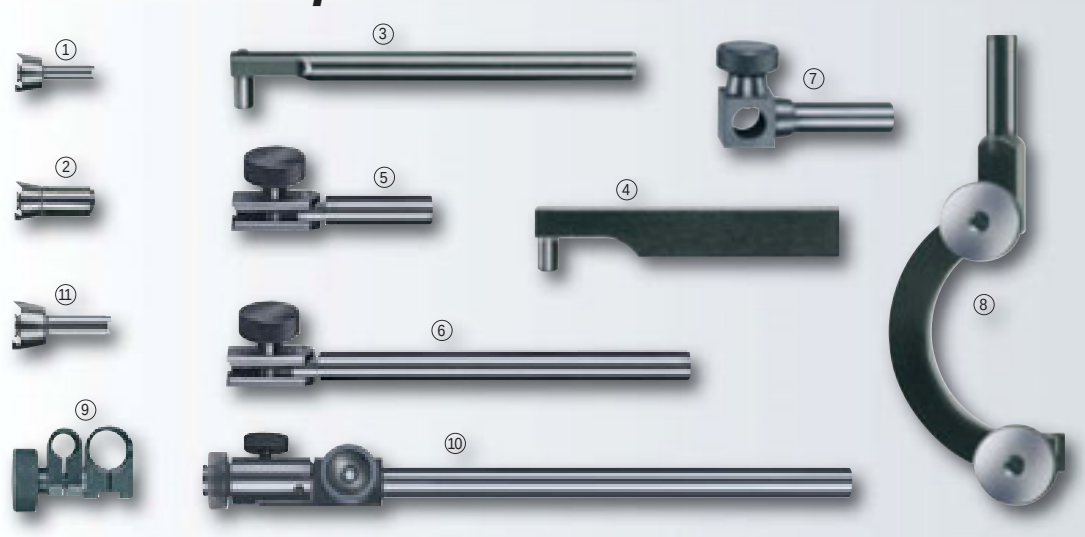

Nº			mm
01840104	①	Asta di fissaggio con attacco a coda di rondine	Ø 4
01840105	②	Asta di fissaggio con attacco a coda di rondine	Ø 8
01840202	③	Asta di fissaggio con corpo cilindrico con attacco	Ø 8 x 80 Ø 5,6
01840203	④	Asta di fissaggio con corpo rettangolare con attacco	13 x Ø 5,6
01840404	⑤	Supporto articolato corto, con corpo cilindrico e attacco a coda di rondine	Ø 8 x
01840405	⑥	Supporto articolato lungo, con corpo cilindrico e attacco a coda di rondine	Ø 8 x 90
01840406	⑦	Supporto per montaggio a squadra, corpo cilindrico Foro di fissaggio	Ø 8 x 25 Ø 8
01840501	⑧	Supporto di centraggio per i modelli perpendicolari, con corpo cilindrico Punto di serraggio per asta di fissaggio e attacco a coda di rondine	Ø 8 x 25 Ø 4
01860401	⑨	Snodo con punti di serraggio e attacco a coda di rondine	Ø 5,6
01840407	⑩	Supporto articolato lungo, con corpo cilindrico attacco a coda di rondine e regolazione fine	Ø 8 x 125
01860008	⑪	Asta di fissaggio con attacco a coda di rondine	Ø 6

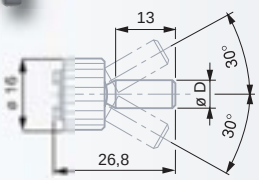

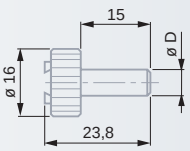

		Asta	Lunghezza di serraggio
SPT	Supporto girevole	8 mm	25 mm
SPTA	*Supporto girevole*	*¼ in*	*1 in*
SPTA-3/16	*Supporto girevole*	*3/16 in*	*1 in*
SPTA-3/8	*Supporto girevole*	*3/8 in*	*1 in*
SPTA-5/16	*Supporto girevole*	*5/16 in*	*1 in*

Nº		D
Aste di fissaggio con attacco a coda di rondine		
01850106	*Asta di fissaggio orientabile su ± 30°*	*Ø ¼ in*
01850107	*Asta di fissaggio rigida*	*Ø ¼ in*
01840106	Asta di fissaggio orientabile su ± 30°	Ø 8 mm
01840107	Asta di fissaggio rigida	Ø 8 mm
01840108	Asta di fissaggio orientabile su ± 30°	Ø 4 mm
01840109	Asta di fissaggio rigida	Ø 4 mm